令和3年度　富山県高等学校総合体育大会サッカー競技

1回戦 2回戦 3回戦 準々決　　準々決 3回戦 2回戦 1回戦

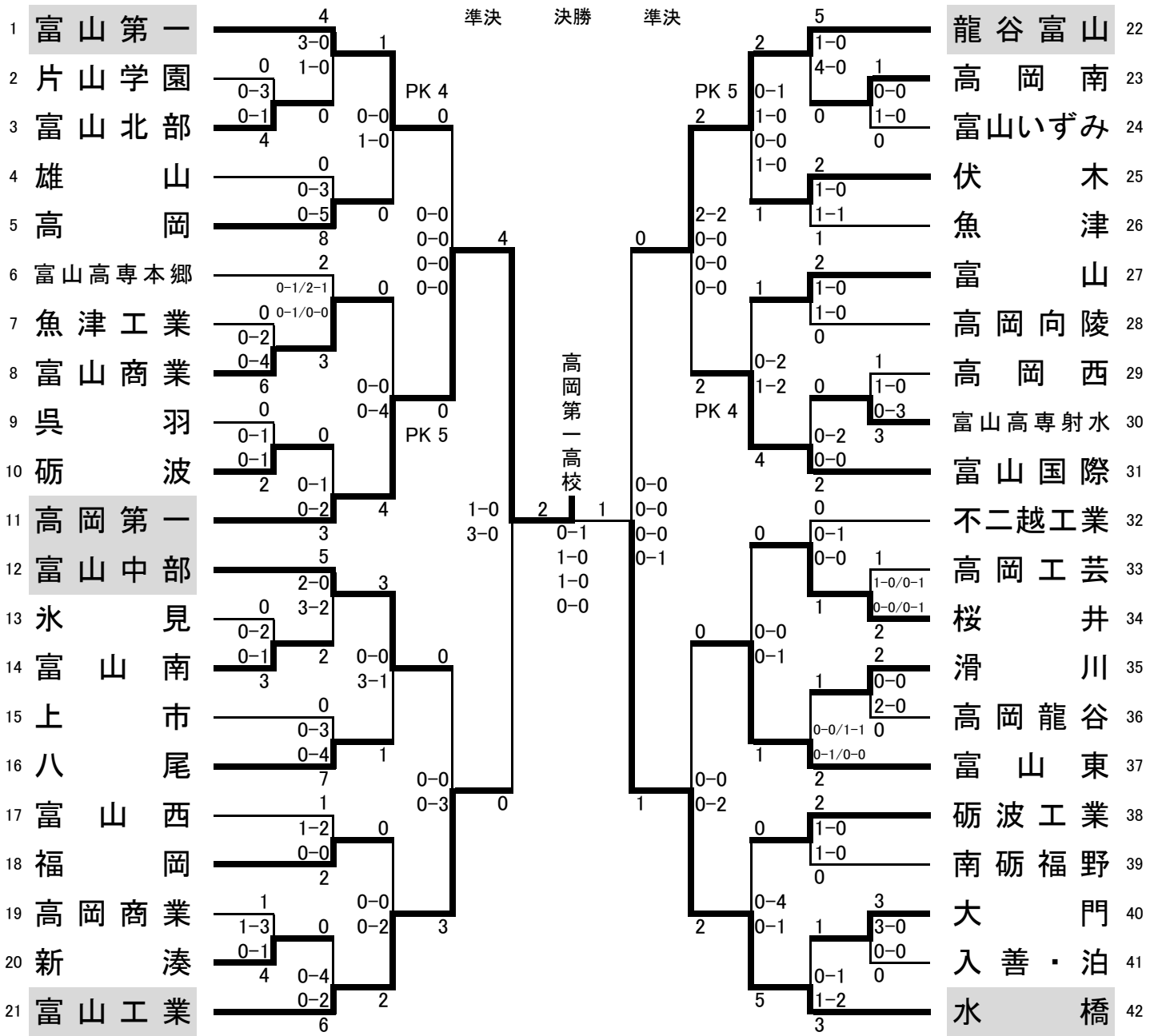
準決
決勝
準決
1 富山第一
2 片山学園
3 富山北部
4 雄山
5 高岡
6 富山高専本郷
7 魚津工業
8 富山商業
9 呉羽
10 砺波
11 高岡第一
12 富山中部
13 氷見
14 富山南
15 上市
16 八尾
17 富山西
18 福岡
19 高岡商業
20 新湊
21 富山工業
22 龍谷富山
23 高岡南
24 富山いずみ
25 伏木
26 魚津
27 富山
28 高岡向陵
29 高岡西
30 富山高専射水
31 富山国際
32 不二越工業
33 高岡工芸
34 桜井
35 滑川
36 高岡龍谷
37 富山東
38 砺波工業
39 南砺福野
40 大門
41 入善・泊
42 水橋
PK 4
PK 5
高岡第一高校
0-1
1-0
1-0
0-0
1-0
3-0
0-1/2-1
0-1/0-0
2-0
3-2
3-1
1-2
0-0
0-3
1-3
0-4
0-2
0-1/1-0
0-1/0-1
0-0/1-1
0-1/0-0
1-0
4-0
0-1
1-1
0-2
1-2
0-4
0-1
0-1
1-2
3-0
0-0
2-2
0-0
0-0
0-0
0-0
0-0
0-0
0-0
0-0
0-0
0-0
0-1
0-0
0-0
0-1
0-0
0-2
0-0
0-1
0-0
0-1
0-0
0-1